A - A Kesidi
1 : 1

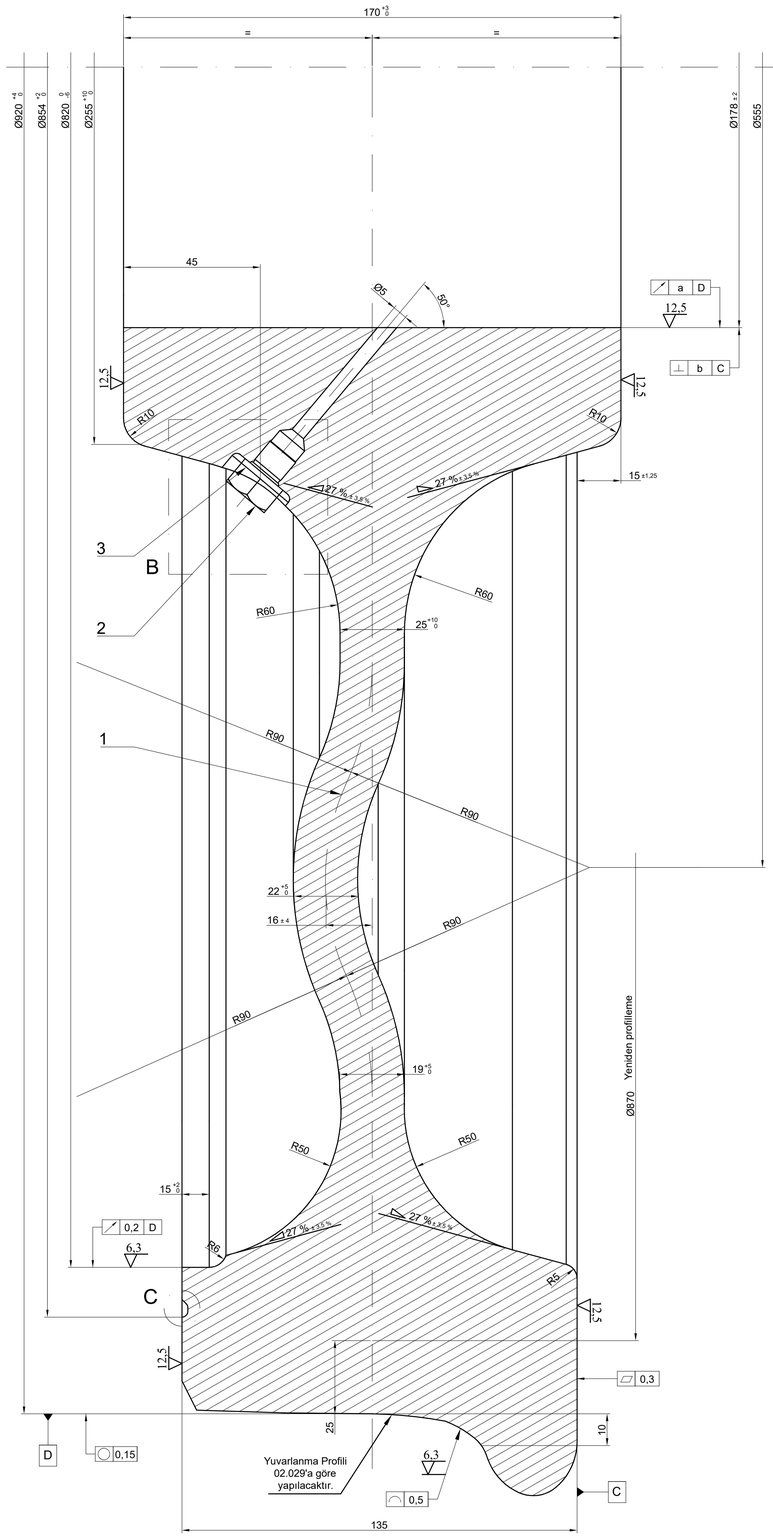

B Detayı
2 : 1

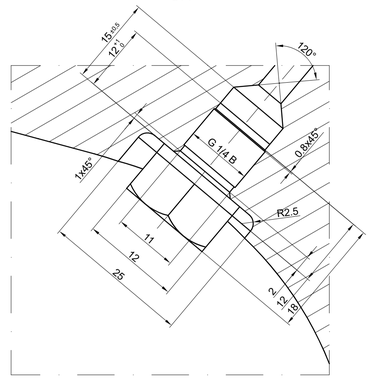

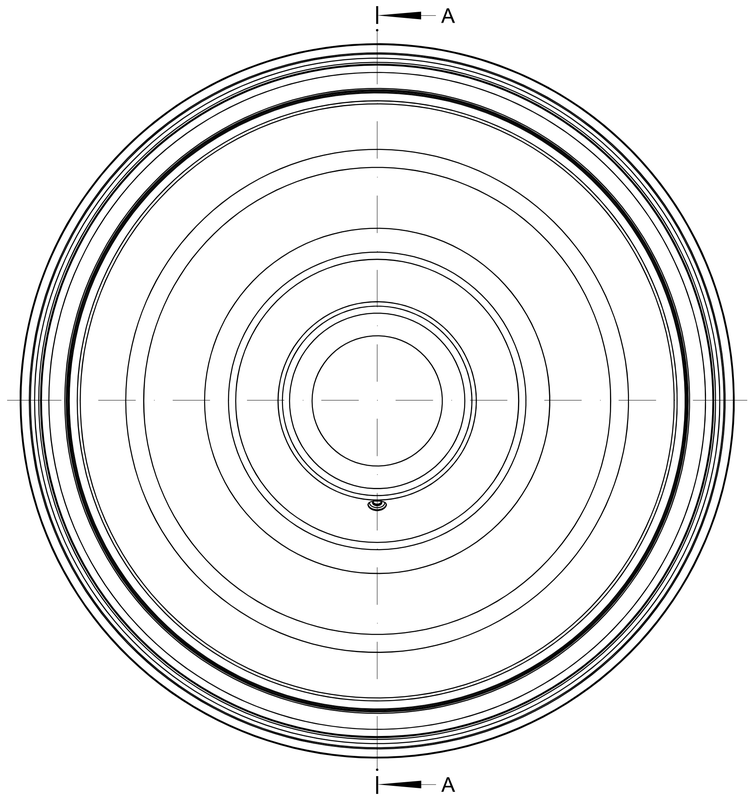

C Detayı
5 : 1

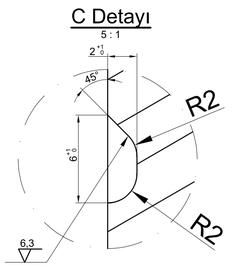

ISO 2768 Genel Tolerans	<1000	6,0	0,8
	<630	4,0	0,7
	<400	3,0	0,6
	<250	3,0	0,4
	100	2,0	0,3
	40	1,5	0,2
TS 12708 Çelik Döküm	L mm	Ham	İşl.
	Anma Boy	Sınıf	
ISO 2768 Genel Tolerans	<4000	2,0	0,4
	<2000	1,2	0,4
	<1000	0,8	0,3
	<400	0,5	0,3
	30-120	0,3	0,2
	2-30	0,2	0,1
	L mm	m ±	K ±
ISO 13920 Kaynaklı İmalat	Anma Boy	Sınıf	
	>20000	9,0	8,0
	<20000	8,0	7,0
	<16000	7,0	6,0
	<12000	6,0	5,0
	<8000	5,0	4,0
	<4000	4,0	3,0
	<2000	3,0	2,0
	<1000	2,0	1,5
	<400	1,0	1,0
	30-120	1,0	0,5
	2-30	1,0	0,5
	L mm	A ±	E ±
	Anma Boy	Sınıf	

Ø178 Çap ölçüsü aks montajı çapına kadar kullanılabilir ekstra malzemeyi tanımlamaktadır .
Maksimum dengesizlik momenti 75 gramdır.
a ve b değerleri balanslamanın referans noktasına bağlı olup;
- Yuvarlanma yüzeyi referans alındığında a=b=1.
- Tekerleğin aks montaj delik yüzeyi referans alındığında a= 0,05 b=0,1.

St.301'den alınış:
Yüksek frekanslı ses incelemesi(ekzaması)
Statik dengeleme: 120 Km/h V 200 Km/h'de giden makinalar (aletler) için kaba (yaklaşık) ölçü budur.

Parça No	Parça Adı	Adet	Norm / Resim No / Firma	Malzeme / Firma Kodu	Ölçü	Ağırlık (Kg)
3	İÇTEN DİŞLİ YAYLI.RONDELA	1	DIN 17224	X12CrNi17.7	J14.5	
2	ALTI KÖŞE BAŞLI TAPA	1		St	G 1/4"x10	
1	Monoblok Tekerlek	1		ER7	Ø920	

R02

ISO 21920-1	ISO 8015	ISO 2553	Genel Tolerans	ISO 2768	f ☐	m ☐	H ☐	K ☐
EN 15085-2 Üretici Sertifika Sınıfı		CL1 ☐ CL2 ☐ CL3 ☐	Kaynaklı İml.	ISO 13920	A ☐	B ☐	E ☐	F ☐
			Çelik Döküm	TS 12708	Lm2 ☐	Lr2 ☐	Sm2 ☐	Sr2 ☐

Proje Koor./Onay	T.BAZ	Ölçek	
İşe Bakan/Kontrol	M.ÇUHADAR	1 : 5 2 : 5 1 : 1 5 : 1	
Hazırlayan	T.ŞABA		
VG. TİPİ	Monoblok Tekerlek		
Tarih: 05.04.2023	Parça Listesi No:	Sayfa: 1/1	A1 REV:02

TÜRASAŞ
Türkiye Raylı Sistem Araçları San. A.Ş.

7020.02.003

Şartname No					
Teknik Döküman No					
Stand/Kalıp Demirbaş No		R02	Açıklama değişiklik formundadır.	20.04.2026	T.ŞABA
Y.Kaplama/I. İşlem/Sertlik		9236	Açıklama değişiklik formundadır.	05.04.2023	T.ŞABA
Boya/Renk		Değ. No	Yapılan Değişiklik Notu	Tarih	İmza

Bu dökümanın veya içerdiğinin çoğaltılması, dağıtılması ve kullanımı TÜRASAŞ'ın yazılı izni olmadan yapılamaz. Bu durumu ihlal edenler, zararlar sonucu oluşabilecek Parça/Ürün modeli veya tasarımı ilkesi veya patent değişimi ile ortaya çıkan hallar da dahil olmak üzere, tam hukuki sorumluluğu kabul eder.